Etiquette Yves

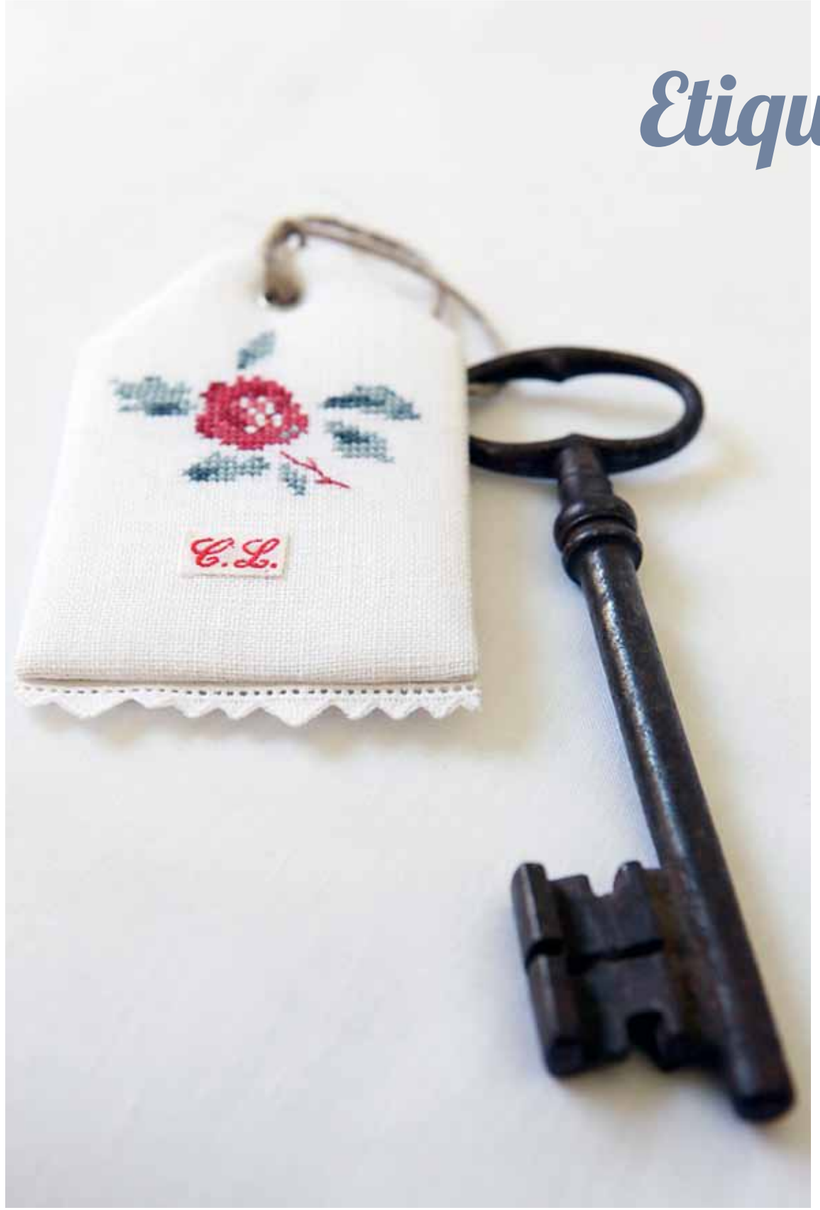

FOURNITURES

- 2 carrés de 15 x 15 cm de lin 14 fils/cm blanc
- 10 x 7 cm d'ouatine fine
- 9 cm de petite dentelle
- 10 x 7 cm carton fin
- colle blanche vinylique pour encadrement
- 1 œillet
- 1 marque de linge
- cotons moulinés DMC : 930, 931, 932, 815, 3831, 3712

Projet offert par les auteurs du livre *Fleurs de Digoin*, édité aux Editions Tutti Frutti.

Choisissez une élégante étiquette pour la grosse clé de la cave ou du cabanon afin de l'avoir toujours à portée de main.

Dimensions
Broderie : 28 x 37 points
Etiquette : 9,5 cm
NB : toutes les dimensions sont données en ***hauteur x largeur***

Broderie

1 Sur un des carrés de lin, brodez le motif au centre avec un brin de coton sur deux fils de toile.
2 Cousez la marque de linge dessous.

Cartonnage

1 A partir du gabarit (cf. page suivante), découpez deux fois l'étiquette dans le carton. Perforez chaque pièce dans sa partie supérieure.
2 Collez légèrement l'ouatine sur une des faces.
3 Placez le lin brodé sur l'ouatine et maintenez l'ensemble à l'aide d'épingles.
4 Recoupez les bords à 1,5 cm. Crantez chaque arête à 1 mm du carton.
5 Réalisez la même opération sur l'autre carton, sans mettre d'ouatine. Rabattez les rentrés et collez.
6 Collez la dentelle sur le bord inférieur au dos d'un des cartons.
7 Collez les deux cartons dos à dos. Laissez sécher en maintenant avec des pinces à linge tout autour.
8 Posez l'œillet.

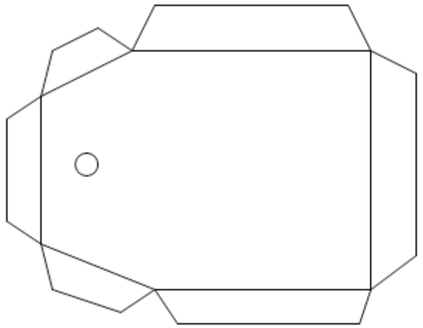

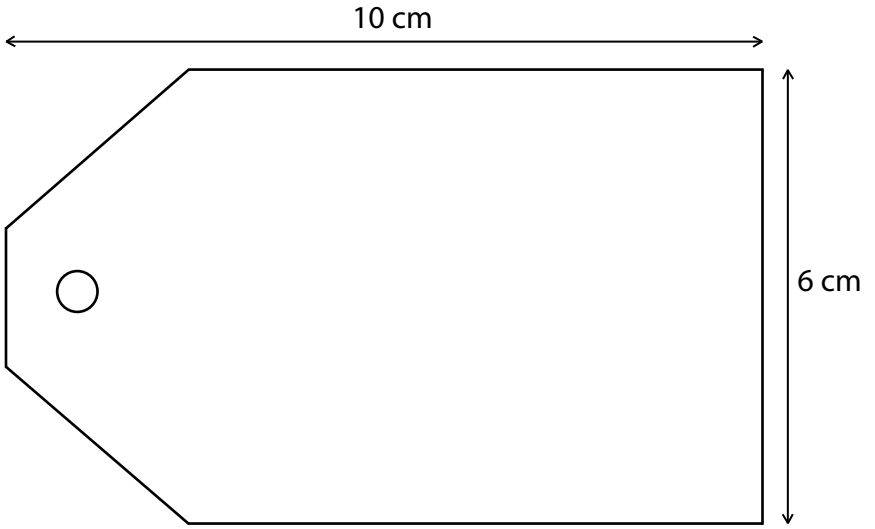

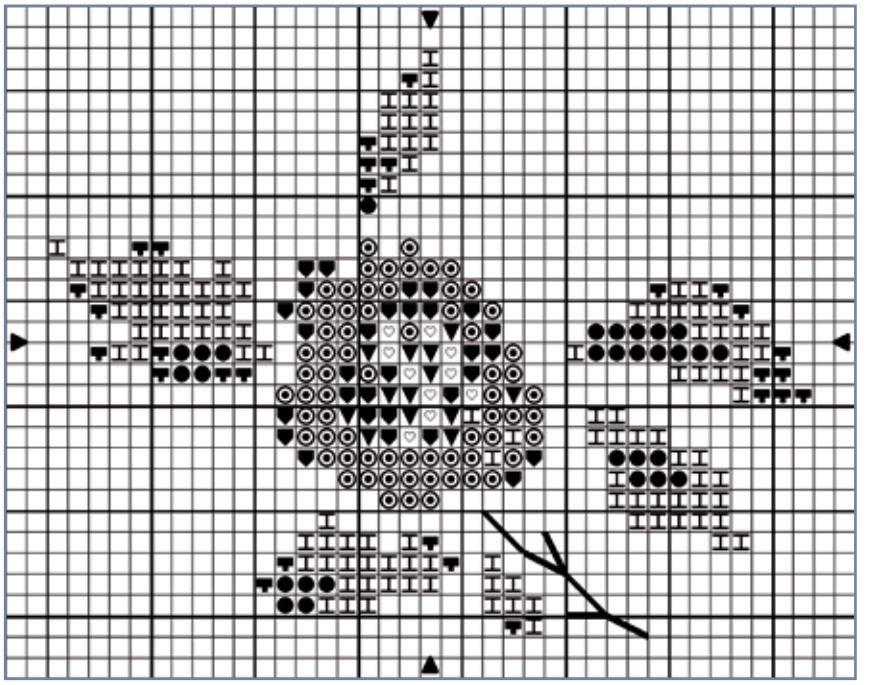

DMC

Point de croix (1 brin)

- ⊙ 3831
- H 932
- ♡ BLANC
- ● 930
- T 931
- ▼ 3328
- ♥ 815

Point arrière (1 brin)

- — 3831